LC4204 Series

Aluminum

싱글포인트 로드셀 / 벤치스케일용

·싱글포인트와 멀티포인트의 양쪽 모두 사용 가능
(편심하중보상)
·인장·압축겸용
·플랫폼 사이즈: 700X600mm
·방진, 방수등급 : IP 54 기준에 의한 설계

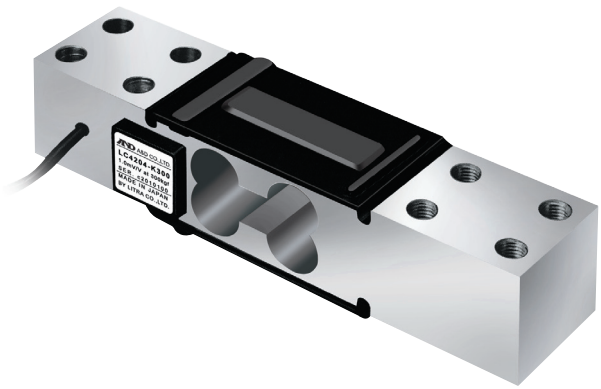

DIMENSIONS

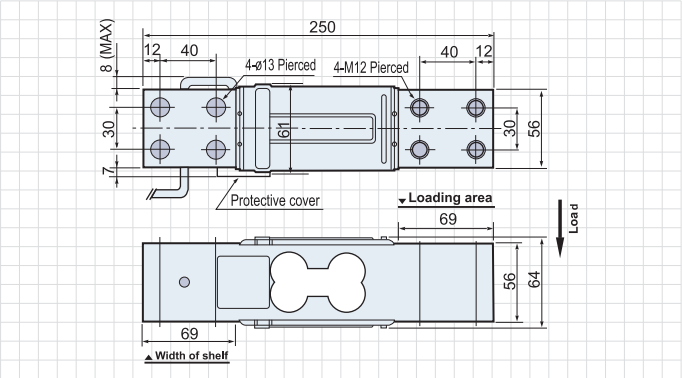

SPECIFICATIONS

Model	LC4204 Series
정격용량	300kgf, 600kgf
정격출력	1.5mV/V±0.2%
허용자중	20% of R.C.
허용과부하	200% of R.C.
한계과부하	250% of R.C.
종합오차	0.015% of R.O.
크리프(1시간)	±0.05% of R.O.
권장인가전압	DC12V
최대인가전압	DC15V
제로바란스	20±5% of R.O.
입력단자간저항	약 400Ω
출력단자간저항	350Ω±5Ω
절연저항	5000MΩ / DC50V
온도보상범위	-10℃ ~ 40℃
영점온도영향	0.04% of R.O./10℃
출력온도영향	0.014% of Load/10℃ Typ.
케이블지름 / 길이	Ø6 / 5m
짐판사이즈	600×700mm

TP Series

밀폐구조형 로드셀 / 탱크, 호퍼타입

·열악한 환경에 잘 견디는 완전밀폐구조형
·정격출력이 3mV/V이며 년수가 지나도 변화가 적어, 장기간 안정
·인장 타입
·방진·방수등급 IP67

DIMENSIONS

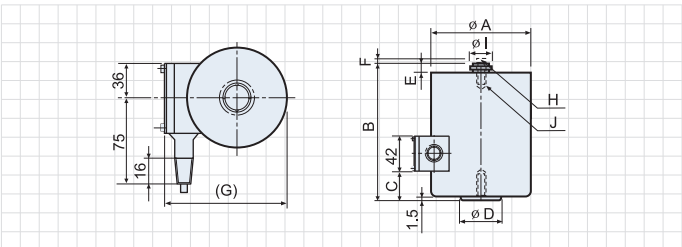

형식			ØA	B	C	ØD	E	F	(G)	H	ØI	J	중량(kg)
TP-20L~100L	TP-20L~100L-U		89	115	18	32	6	7	108	50	12	M10×1.25 깊이14	3.1
TP-200L~1	TP-500L-H/L	TP-500L-H/L	89	115	28	32	7	9	108	50	14	M12×1.25 깊이14	3.2
TP-2~5	TP-2~5-U	TP-2~5-H/L	89	150	44	65	10	17	108	100	26	M24×2 깊이30	4.8
TP-10	TP-10-U	TP-10-H/L	125	215	88	100	12	28	150	200	42	M39×2 깊이50	10.2
TP-20	TP-20-U	TP-20-H/L	165	290	78	145	15	28	194	200	58	M50×2 깊이65	27.0
TP-30	TP-30-U		203	360	145	172	23	40	233	300	70	M64×3 깊이90	50.0
TP-50			232	452	145	195	30	48	263	300	82	M76×3 깊이115	88.0
TP-100			310	610	180	262	30	70	343	300	108	M100×3 깊이150	200.0

SPECIFICATIONS

Model	TP, TP-U, TP-H/L Series
정격용량(TP)	20, 50, 100, 200, 300, 500kgf, 1, 2, 3, 5, 10, 20, 30, 50, 100tf
정격용량(TP-U)	20, 50, 100, 200, 300, 500kgf, 1, 2, 3, 5, 10, 20, 30tf
정격용량(TP-H/L)	500kgf, 1, 2, 3, 5, 10, 20tf
정격출력	3mV/V±0.1%
허용과부하	150% of R.C.
	500% of R.C.(20L~100L)
한계과부하	300% of R.C.
	500% of R.C.(20L~100L)
종합오차	0.05% of R.O.
	U Type : 0.02% of R.O.
권장인가전압	DC 12V
최대인가전압	DC 20V
제로바란스	±1% of R.O.
입력단자간저항	350Ω±3.5Ω
출력단자간저항	350Ω±5Ω
절연저항	5000MΩ / DC50V
온도보상범위	-10℃~75℃(TP, TP-U)
	H Type : -10℃~150℃
	L Type : -40℃~50℃
영점온도영향	0.03% of R.O./10℃
출력온도영향	0.03% of Load/10℃
	U Type : 0.015% R.O.
케이블지름 / 길이	Ø9.7 / 3m